DB InfraGO

DB InfraGO

Workshop DSTW

Fachforum: Tag der Planung LST

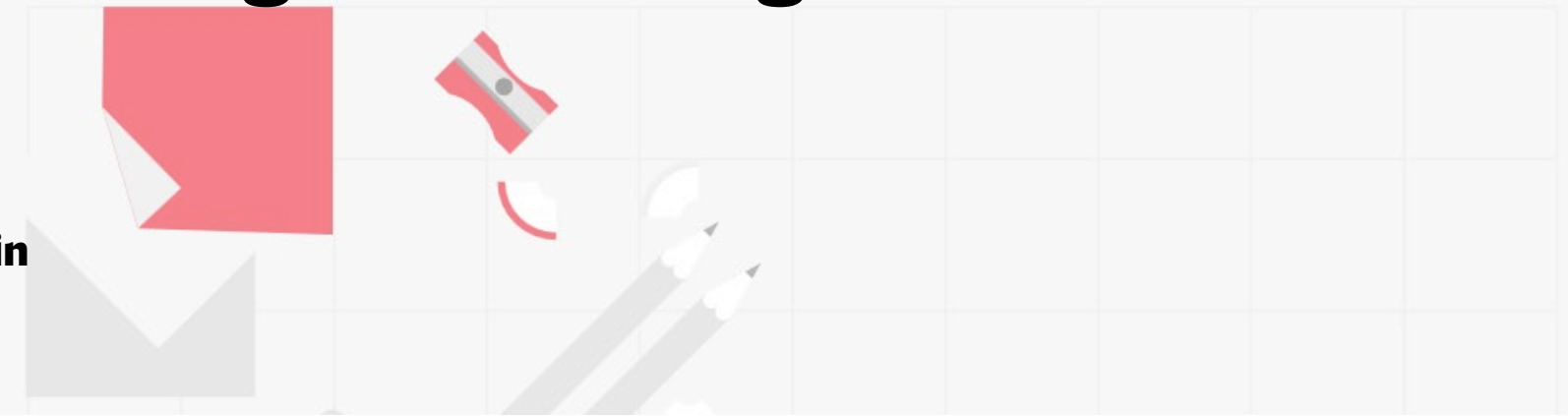

13.03.2025 | Berlin

Wer sind wir?

DB InfraGO

Paul Hilgenstock



DB InfraGO

I.II-O-M-G

Gesamtprojektsteuerung Portfolio Schwerin / Neustrelitz (I.II-O-M-G)

Leiter Gesamtprojektsteuerung

Christian Brockschnieder



DB InfraGO

I.ITL 3142

Leiter Betriebserprobung und Inbetriebnahmeverfahren DSTW



Meeting Agenda

TOP	Zeit	Thema
1	14:00 – 14:10	Begrüßung & Stimmungsbild
2	14:10 – 14:50	Arbeit in Kleingruppen
3	14:50 – 15:00	Auswertung & Priorisierung



Meeting Agenda

TOP	Zeit	Thema
1	14:00 – 14:10	Begrüßung & Stimmungsbild
2	14:10 – 14:50	Arbeit in Kleingruppen
3	14:50 – 15:00	Auswertung & Priorisierung



Stimmungsbild – 15 Min

DB InfraGO

Wie schätzen Sie, ….?

Bitte vergeben Sie eine Schulnote von 1 (sehr gut) bis 5 (nicht bestanden).

Nutzen Sie hierfür Ihren Klebepunkt und platzieren Sie ihn an der entsprechenden Stelle auf der Pinnwand.

Frage 1 Wie ist die Erfahrung an Planung von DSTW-Projekten?

Frage 2 Was ist der Unterschied zwischen ESTW, DSTW und DLST?



Aufbau eines Digitalen Stellwerkes

DB InfraGO

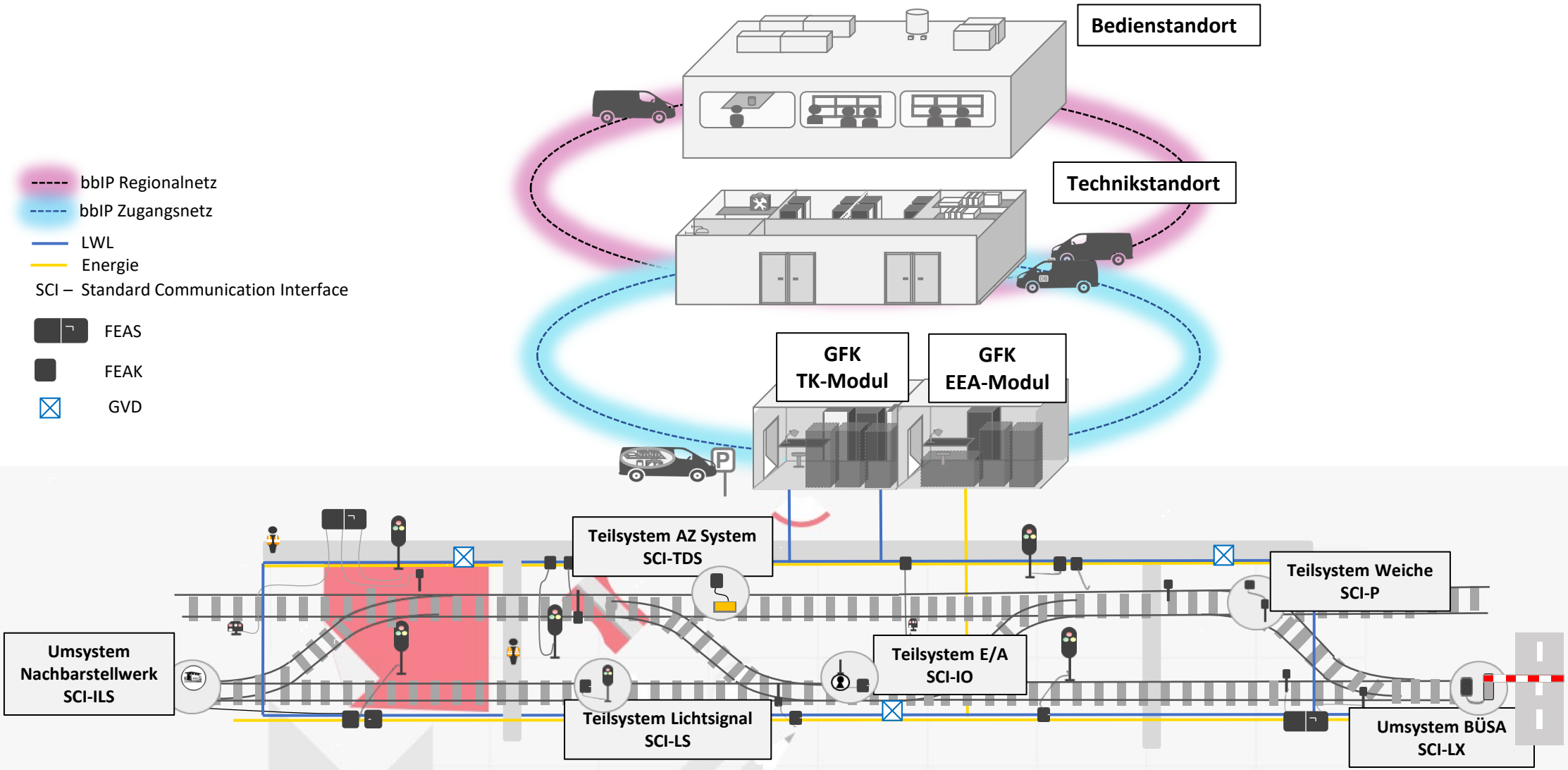

Gegenüberstellung der Topologie von ESTW & DSTW

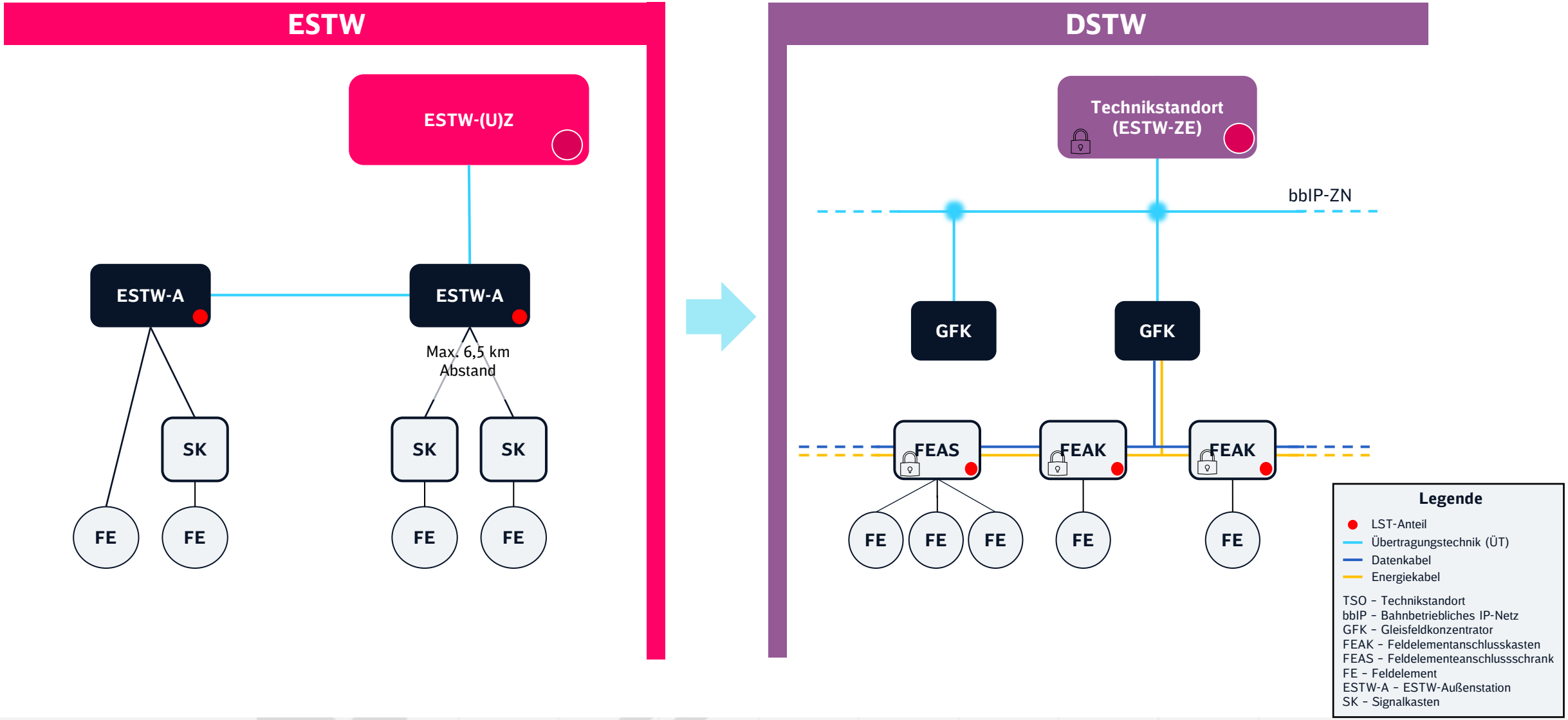

Abholer Richtlinien

- Richtlinien zur Planung eines DSTW Gleisfeldes sind freigegeben
- basieren auf BR+
- Abrufbar in der KRWD
- Bisher veröffentlich:

Richtlinie	Titel
848.0400	DSTW Anlagen planen, Grundsätze
848.0401	Gewerkezuordnung DSTW
848.4001	Gleisfeldkonzentrator
848.4002	Gleisfeld
848.4003	Dezentrale DSTW Stromversorgung
848.4004	Gleisfeld Energiekabelanlagen planen
848.4005	FEAK/FEAS
848.4006	Gleisfeld Blitz- und Überspannungsschutz

Meeting Agenda

TOP	Zeit	Thema	Verantwortlich
1	14:00 – 14:10	Begrüßung & Stimmungsbild	…
2	14:10 – 14:50	Arbeit in Kleingruppen	…
3	14:50 – 15:00	Auswertung & Priorisierung	…



Arbeit in Kleingruppen - 25

Bitte beantworten Sie in Ihrer Kleingruppe in den nächsten rund 25 min die folgenden Fragen:

1) Frage 1 Welche Standard-Schnittstellen gibt es generell, wie ist Umgang zu Ihnen?
2) Frage 2 Was würdet ihr besser machen? Habt ihr Verbesserungspotential?

Bringen Sie Ihre Antworten im nächsten Schritt in eine Reihenfolge nach ihrer Wichtigkeit
ab. 14:55 Uhr



DSTW Gleisfeld – Aufbau

Rahmenbedingungen:
- Verfügbarkeit/ LH
- Herstellerunabhängigkeit
- Planbarkeit
- Instandhaltbarkeit
- GZO

3 Gruppen
(15-20)

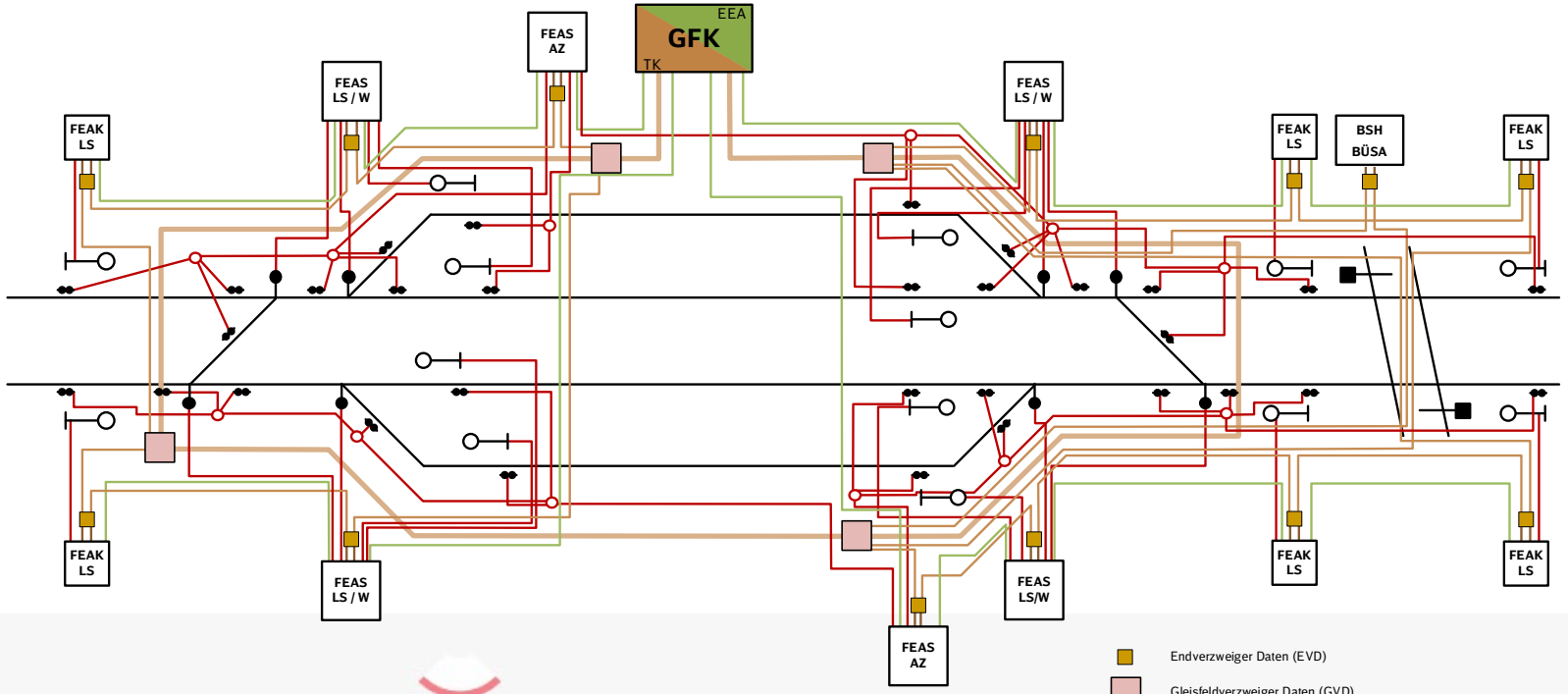

DSTW Gleisfeld – Schnittstellen

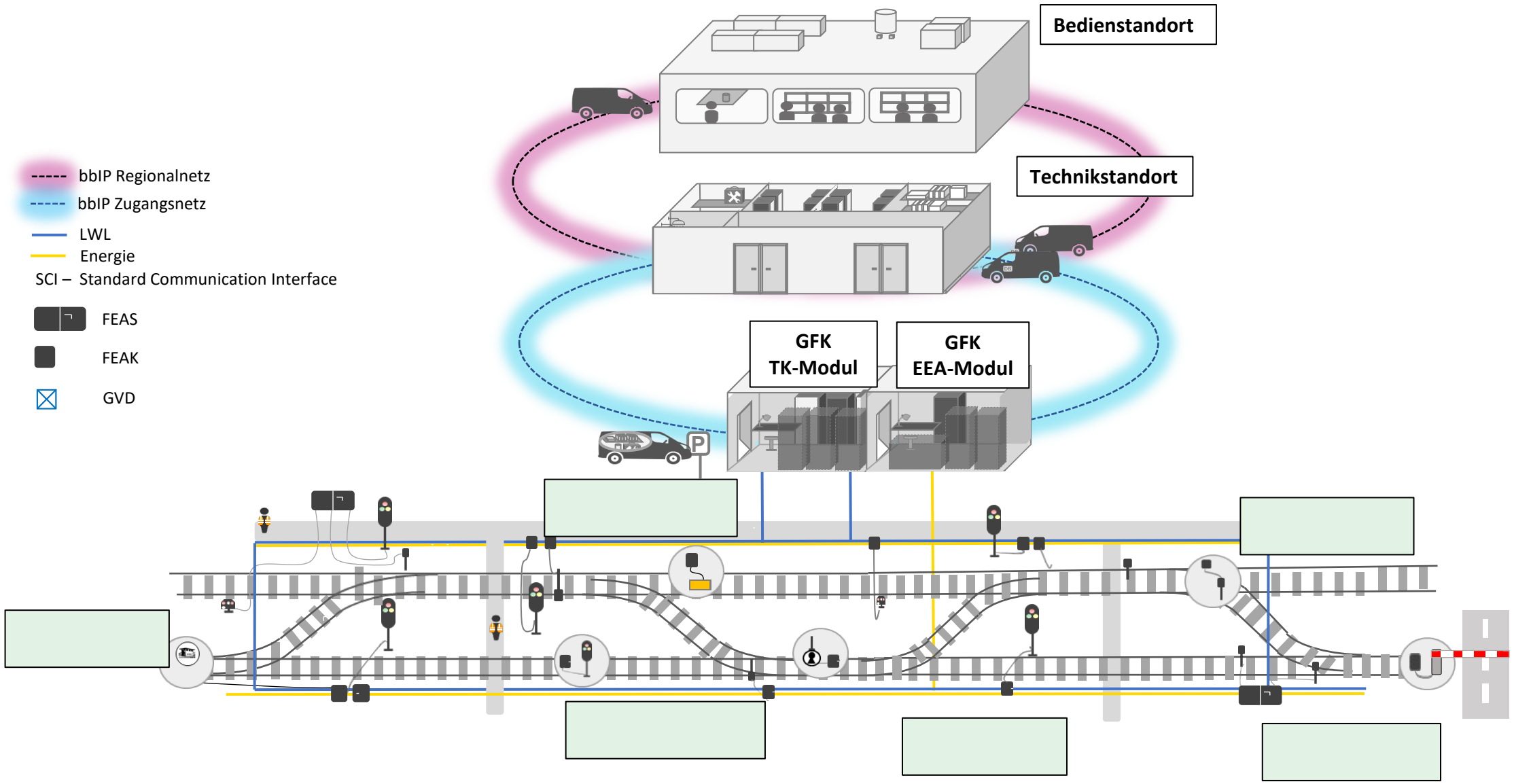

DSTW Gleisfeld – Aufbau

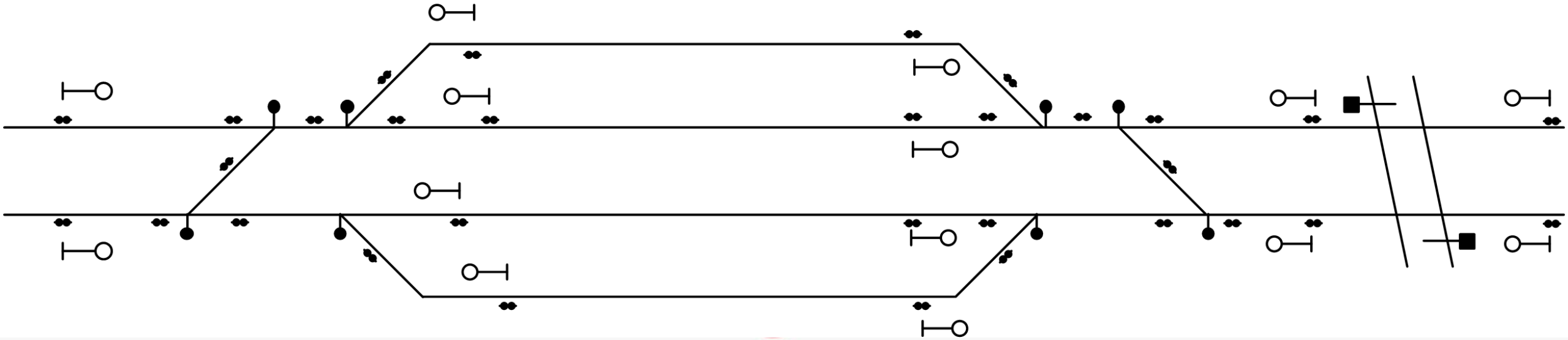

DSTW Gleisfeld – Aufbau

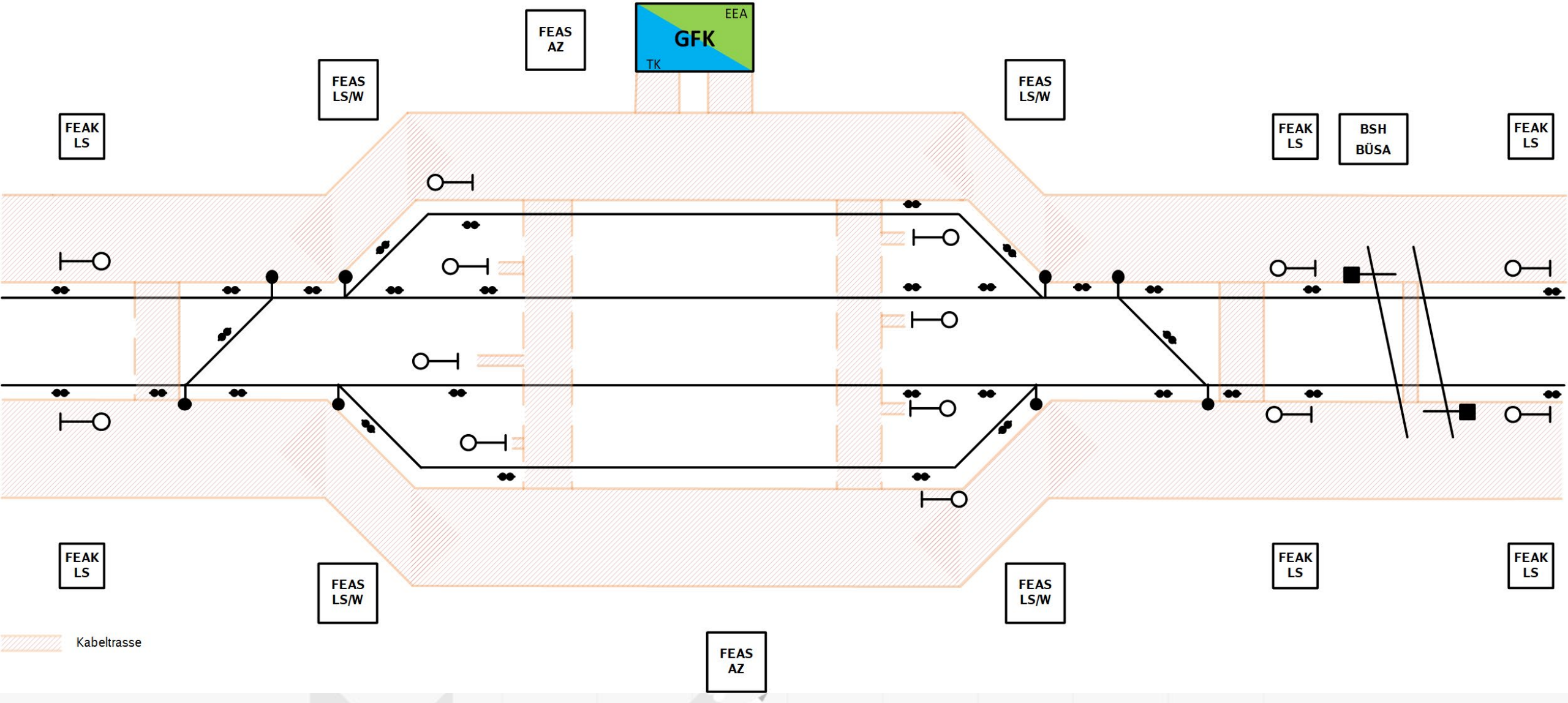

DSTW Gleisfeld – Aufbau

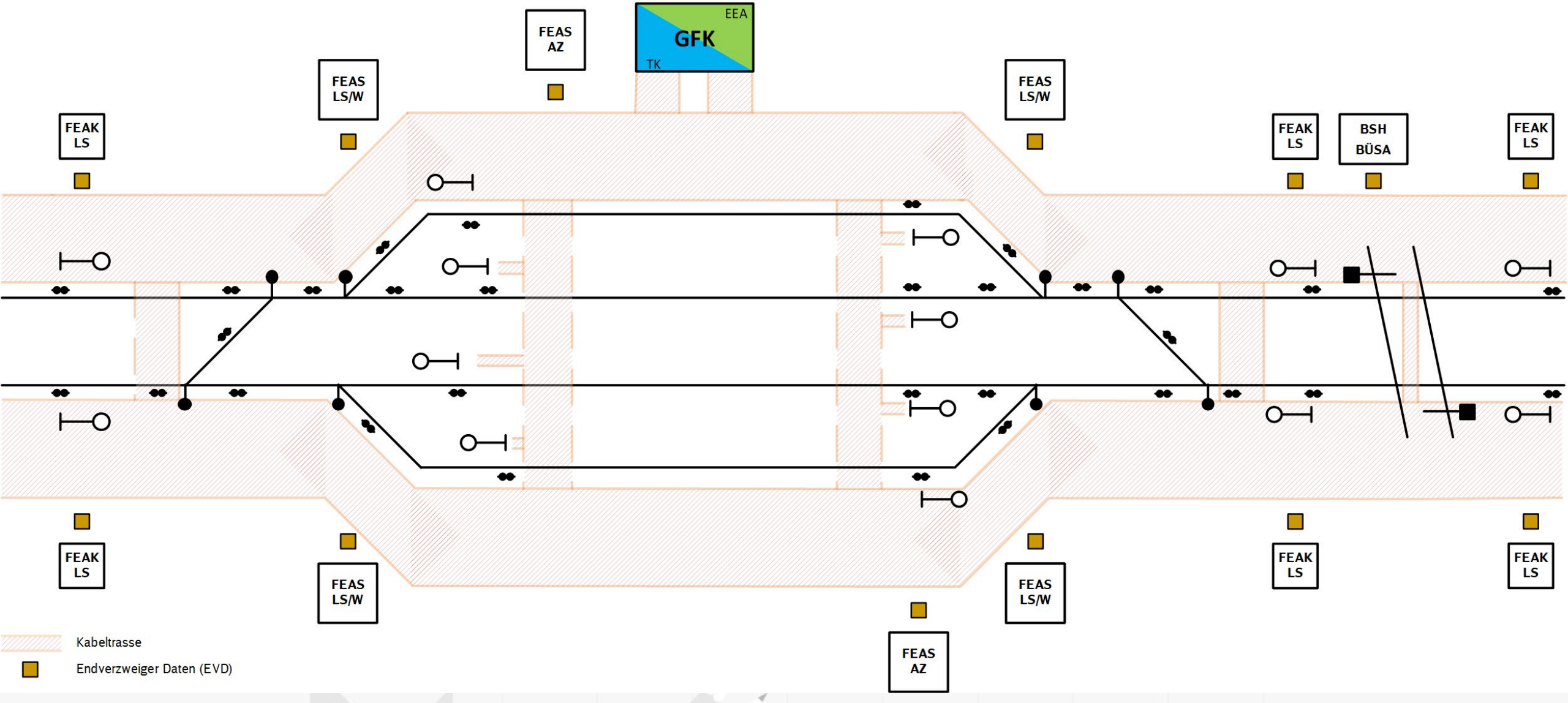

DSTW Gleisfeld – Aufbau

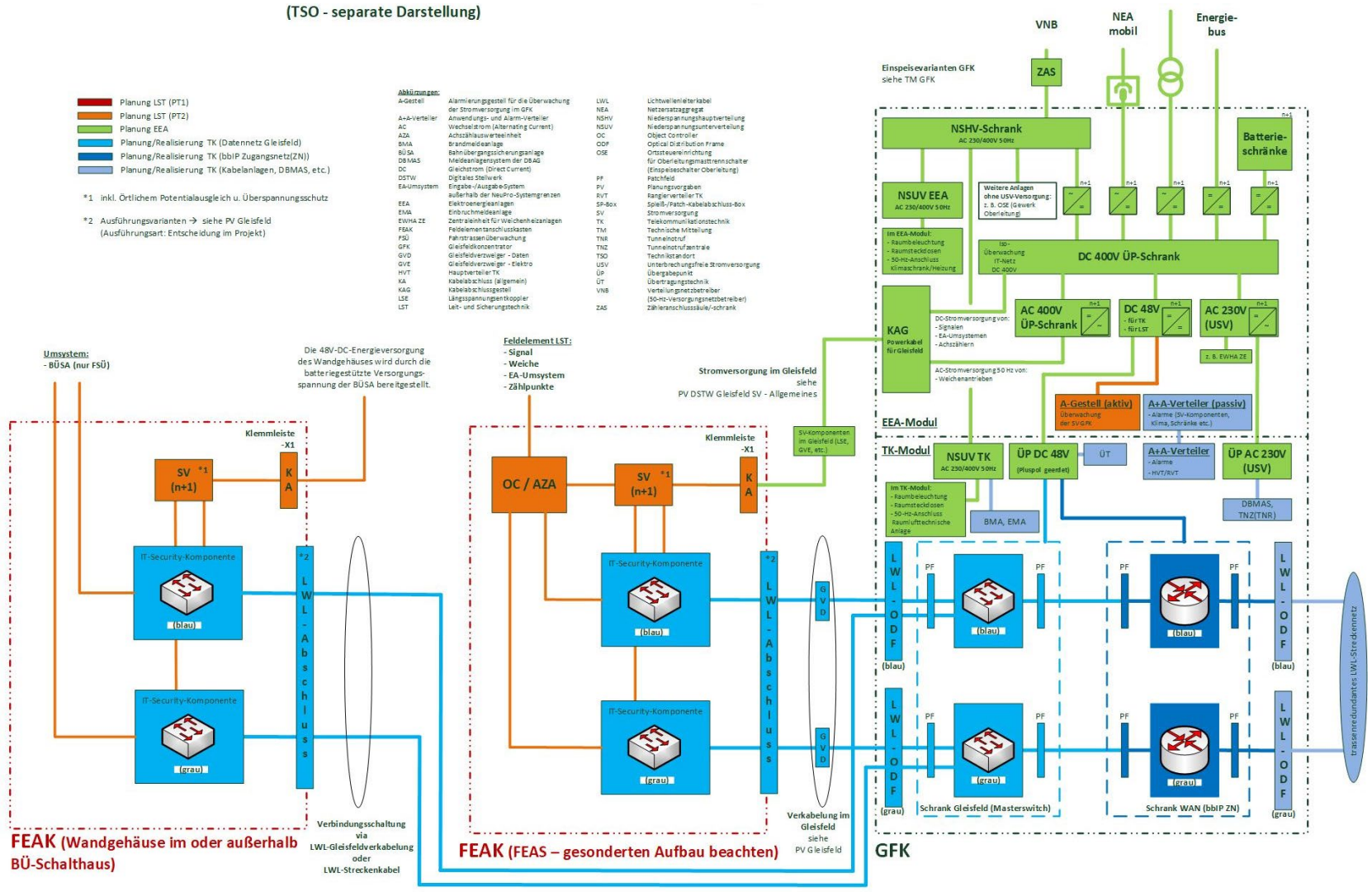

LST: Standort GFK und FEAK/FEAS

TK: Kabel-planung TK Gleisfeld

EEA: Kabel-planung EEA Gleisfeld

Meeting Agenda

TOP	Zeit	Thema	Verantwortlich
1	14:00 – 14:10	Begrüßung & Stimmungsbild	…
2	14:10 – 14:50	Arbeit in Kleingruppen	…
3	14:50 – 15:00	Auswertung & Priorisierung	…



Auswertung und Priorisierung – 20 Min

- Bitte kleben Sie nun drei Pünktchen Ihrer Farbe an die drei aus Ihrer Sicht aussichtsreichsten Maßnahmen

- Gab es Schwierigkeiten
- Was benötigen sie



VIELEN DANK

